SM 1270-2BC — Gelenkteller rutschgesichert, mit Bolzen

Levelling pad / Joint plate. anti-slip with bolt

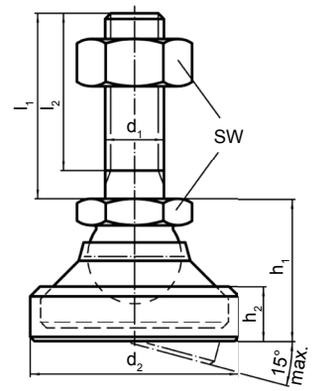

Form BC

Catalog No.	Form	d_1	X	l_1
SM 1270-2	BCNI	M08	X	080

Form BC:
Kugelelement, Bolzen: Vergütungsstahl, vergütet, brüniert
Teller: Vergütungsstahl, vergütet, brüniert

Form BCDN:
Kugelelement, Bolzen: Edelstahl rostfrei 1.4305
Teller: Thermoplast (POM), weiß

Form BCNI:
Kugelelement, Bolzen: Edelstahl rostfrei 1.4305
Teller: Edelstahl rostfrei 1.4305

***Form BC*:**
ball element with bolt: *heat-treated steel, tempered, blackened*
pad: *heat-treated steel, tempered, blackened*

***Form BCDN*:**
ball element with bolt: *stainless steel 1.4305*
pad: *Thermoplast (POM), white*

***Form BCNI*:**
ball element with bolt: *stainless steel 1.4305*
pad: *stainless steel 1.4305*

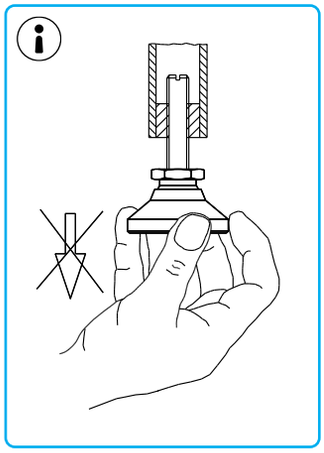

Form BC: mit Gummikappe als Rutschsicherung /
Form BC: *with rubber cap for anti-slip*

Verwendung als Stellfuß oder Druckstück. Die statische Belastbarkeit ist begrenzt durch die zulässige Belastbarkeit der Gelenkkugel mit Verstellspindel. Die Werte in den Tabellen gehen von einer reinen Druckbelastung senkrecht zum Gelenkfuß aus. Biege-/Knickbeanspruchungen führen zur Minderung der Belastbarkeit und müssen entsprechend berücksichtigt werden.

To be used as adjustable foot or thrust pad. The static load capacity is limited by the permissible load capacity of the joint ball with adjusting spindle. The values in the tables are based on a pure compressive load perpendicular to the levelling foot. Bending and buckling loads reduce the load capacity and must be taken into account accordingly.

mm

RoHS Konform Compliant

d_1 ∅	l_1	d_2 ∅	SW	h_1 ~	h_2	l_2	t	F max [kN] BC	F max [kN] BCDN	F max [kN] BCNI	kg BC / BCNI	kg BCDN
M06	060	22,5	10	16,5	6,4	57,0	-	10	4	8	0,030	0,021
M08	080	28,0	13	20,6	8,3	76,0	-	18	7	14	0,071	0,049
M10	100	36,0	17	26,0	11,0	95,5	-	20	10	16	0,139	0,099
M10	150	36,0	17	26,0	11,0	145,5	-	20	10	16	0,169	0,124
M12	100	45,0	19	30,5	13,2	94,5	-	35	18	28	0,227	0,150
M12	150	45,0	19	30,5	13,2	144,5	-	35	18	28	0,258	0,184
M16	100	56,0	24	37,5	15,5	94,0	-	45	20	36	0,441	0,285
M16	200	56,0	24	37,5	15,5	194,0	-	45	20	36	0,610	0,414
M20	100	67,0	30	49,5	19,5	92,5	-	55	22	44	0,762	0,573
M20	200	67,0	30	49,5	19,5	192,5	-	55	22	44	1,065	0,704
M24	100	69,0	36	55,0	24,4	91,0	-	65	25	52	1,020	0,718
M24	200	69,0	36	55,0	24,4	191,0	-	65	25	52	1,287	1,016

F = Belastbarkeit bei statischer Belastung /
F = Load capacity for static load